asecos®

LITHIUM-BATTERIEN

SICHER LAGERN UND LADEN

- **7 Modelle in 4 Größen:** Lösungen für jede Anwendung
- **Rundum geschützt:** Mehr Sicherheit mit den ION-LINE Sicherheitsschränken

LITHIUM-IONEN-BATTERIEN – WAS FACHLEUTE UND VERSICHERER ZUM UMGANG MIT BATTERIEN EMPFEHLEN

Immer häufiger verwenden Privatpersonen, Handwerksbetriebe und Unternehmen Lithium-Ionen-Batterien der mittleren Leistungsklasse nach VdS 3103. Hierbei ist es wichtig, die Sicherheit im Blick zu haben. Lagern und/oder laden Sie diese Batterien nicht sachgerecht, bestehen Gefahren und Sicherheitsrisiken.

Versicherer, Verbände und Fachleute haben auf dieses Thema aufmerksam gemacht.

Sachversicherer raten, verfügbare Schutzeinrichtungen (z. B. Typ-90-Sicherheitsschränke) zu nutzen, um Risiken zu minimieren und so Schadenfälle zu vermeiden.

Sachversicherer empfehlen den Einsatz von Sicherheitsschränken aus folgenden Gründen:

„Falls lithiumhaltige Batterien an Produktionsstätten benötigt werden, sind hier Maßnahmen und Sicherheitsvorkehrungen zu erwägen wie (...) Lagerung in feuerbeständigen Schränken."

IMK Ber. Nr. 192
Dipl.-Ing. Jürgen Kunkelmann
Kapitel 2.2, Stand 10/2017

„Lithium-Batterien sind grundsätzlich wie ein Gefahrstoff zu behandeln."

Publikation VdS 3103 : 2019-06 (03)
Gesamtverband der Deutschen Versicherungswirtschaft e. V.,
Hrsg. veröffentlicht durch VdS Schadenverhütung GmbH

„Bereiche mit **Batterien** mittlerer Leistung **sind von anderen Bereichen** räumlich (mindestens 5 m) oder baulich **feuerbeständig abzutrennen**."

Publikation VdS 3103 : 2019-06 (03)
Gesamtverband der Deutschen Versicherungswirtschaft e. V.,
Hrsg. veröffentlicht durch VdS Schadenverhütung GmbH

„Einen besonderen Schutz bieten feuerbeständige Sicherheitsschränke (Typ 90) mit Rauchmelderüberwachung, in denen Akkus sowohl geschützt geladen als auch gelagert werden können."

Provinzial – E-Bikes Sicherer Umgang mit Lithium, Stand 06/2020

„Schadenerfahrungen haben gezeigt, dass insbesondere beschädigte oder defekte Akkus einen Brand verursachen können. Auch im Fahrrad-Handel waren Brände zu verzeichnen, die durch Lithium-Ionen-Akkus entstanden sind."

Provinzial – Sicherer Umgang mit Lithium-Ionen Akkus im Fahrrad-Handel,
www.provinzial.de Stand 05/2020

„Größere Mengen bzw. leistungsstarke LIB müssen in sicherem Abstand zu brennbaren Materialien gelagert werden. Bei der Lagerung innerhalb von Gebäuden sollte ein Freistreifen von 2,5m zu anderen Gütern eingehalten werden oder die LIB in einem brandschutztechnisch abgetrennten Bereich (z.B. Sicherheitsschrank, Container) gelagert werden!"

LIB= Lithium-Ionen-Batterien
DGUV Information 205-041
Brandschutz beim Umgang mit Lithium-Ionen-Batterien
Stand 02/2024

„Benutzen eines Ladeschranks oder eines brandschutztechnisch abgetrennten Raums bei mehr als 5 vorhandenen Akkus."

GDV - Kurz-Information zur Schadenverhütung Stand 09/2024

Lithium-Ionen-Batterien

MEHR SICHERHEIT DURCH BRANDSCHUTZ – BATTERIEN RICHTIG LADEN UND LAGERN

Lithium-Ionen-Batterien können einen Brand verursachen. Ursachen hierfür sind:

Mechanische Beschädigung	Tiefentladung	Thermische Überlastung	Elektrische Überlastung
in Kombination mit der hohen Energiedichte der Batterie	Instabile Zelle	durch externe Wärme- bzw. Energiequellen	beim Laden und Entladen

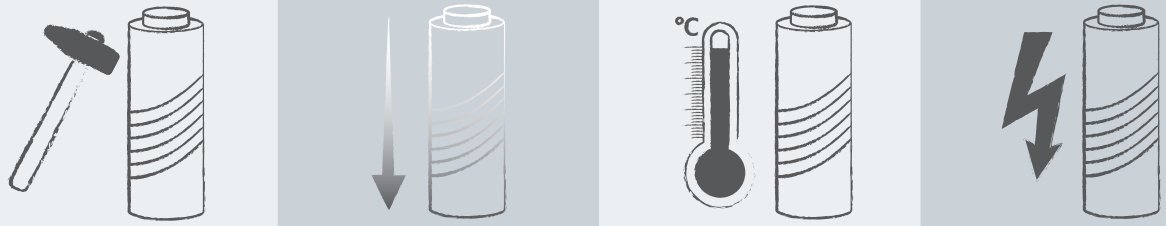

Lagern und laden Sie Lithium-Ionen-Batterien stets in einem Sicherheitsschrank. Gehen Sie ordnungsgemäß mit Batterien um und handhaben Sie diese sachgerecht, um Gefahren wie z. B. Brände zu verringern. Lithium-Ionen-Batterien bieten viele Vorteile. Sie sind langlebig, verfügen über eine hohe Energiedichte, sind nur gering selbstentladend und ermöglichen unterschiedlichste Anwendungen. Lithium-Ionen-Batterien zu verwenden, ist sicher. Doch gilt dies laut VDE nur, wenn Sie ordnungsgemäß mit ihnen umgehen. Technische Defekte oder unsachgemäße Handhabung können zu einem Brand führen. Denn gibt eine Lithium-Ionen-Batterie unkontrolliert ihre Energie ab, überschreitet möglicherweise die freiwerdende Wärme den Schmelzpunkt des Lithiums. Die Folge ist eine Kettenreaktion. Der Fachmann nennt diese „Thermal Runaway", dt.: Thermisches Durchgehen von Batteriezellen. Dabei kann der Akku explosionsartig abbrennen. Wichtig ist deshalb, die Sicherheitsregeln für Batterien der Klasse mittlerer Leistung zu kennen und einzuhalten. Am besten lagern und laden Sie Lithium-Ionen-Batterien in einem asecos-Sicherheitsschrank.

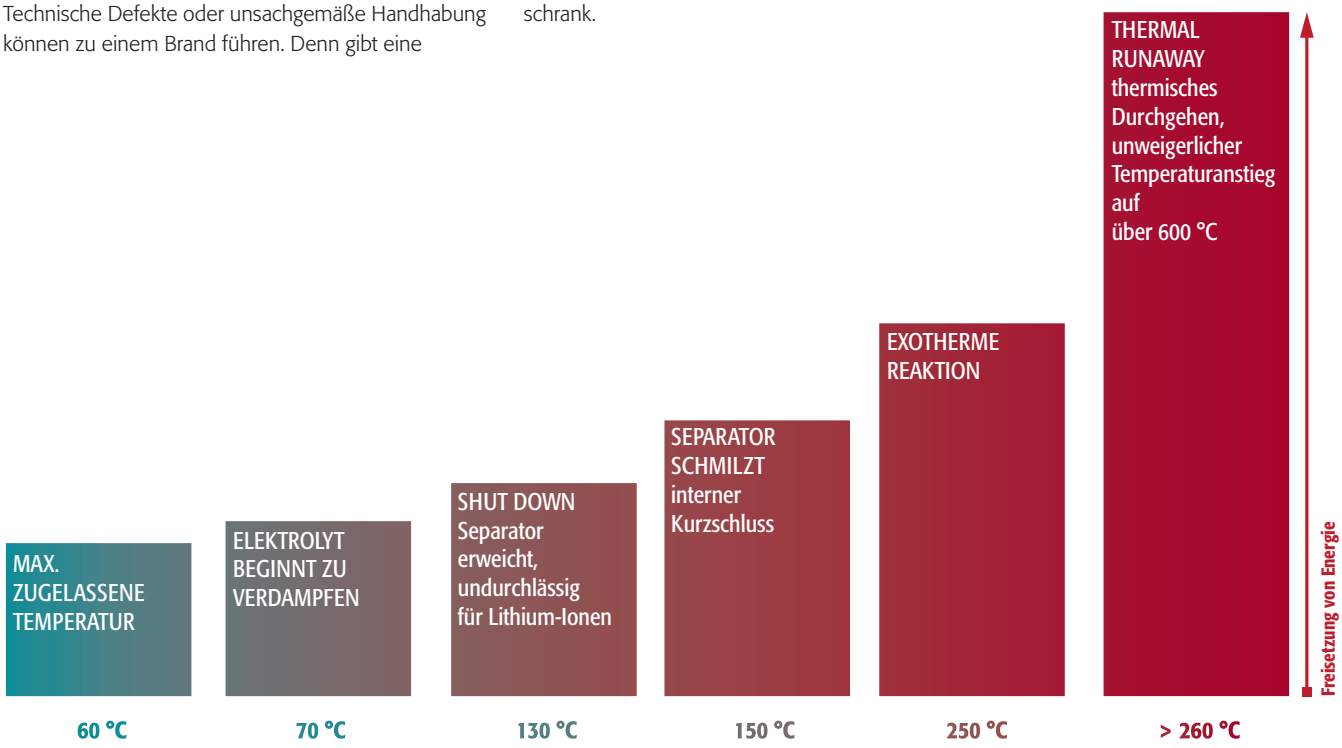

SICHERHEITSREGELN FÜR BATTERIEN DER KLASSE **MITTLERER LEISTUNG**

(Angelehnt an VdS 3103, Provinzial Flyer 06/2020, GDV – Kurz-Information 09/2024)

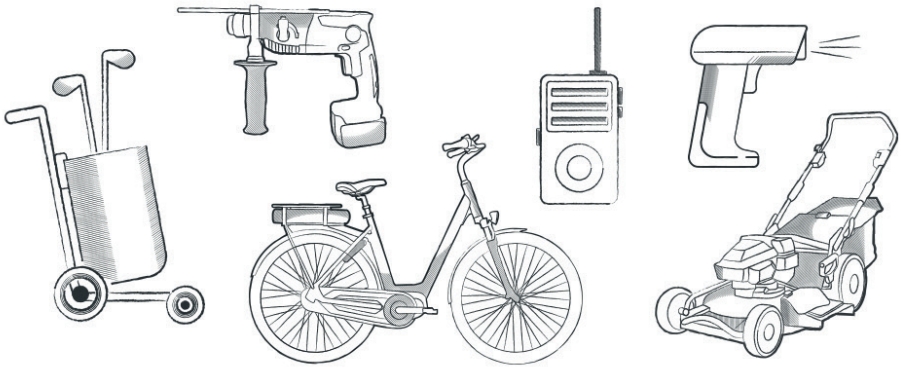

ION-LINE

SICHERHEITSREGELN

- Halten Sie die Vorgaben der Hersteller ein, befolgen Sie die Angaben der technischen Produktblätter.
- Schützen Sie die Batteriepole vor Kurzschluss
- Schützen Sie die Batterien vor mechanischen Beschädigungen
- Setzen Sie Batterien nicht unmittelbar und dauerhaft hohen Temperaturen oder Wärmequellen aus, z. B. direkte Sonneneinstrahlung
- Lagern Sie Batterien von anderen brennbaren Materialen baulich oder räumlich getrennt, wenn keine automatische Löschanlage vorhanden ist: Mindestabstand 2,5 m
- **Benutzen eines Ladeschranks oder eines brandschutztechnisch abgetrennten Raums bei mehr als 5 vorhandenen Akkus**
- Entfernen Sie beschädigte oder defekte Batterien sofort aus Ihren Lager- und Produktionsbereichen; lagern Sie diese bis zur Entsorgung in sicherem Abstand oder einem brandschutztechnisch abgetrennten Bereich zwischen
- Lagern Sie ausschließlich Batterien, die den Prüfungsnachweis nach UN 38.3 erbringen; Prototypen nur in Ausnahmefällen und mit Gefährdungsbeurteilung
- Lagern Sie Batterien nur in feuerbeständig abgetrennten Bereichen oder mit einem Sicherheitsabstand von 5 m
- Lagern Sie Batterien nicht mit anderen brandbeschleunigenden Produkten zusammen
- **Überwachen Sie den Lagerbereich Ihrer Batterien durch geeignete Sensorik mit Aufschaltung auf eine ständig besetzte Alarmempfangsstelle**
- Berücksichtigen Sie bei Feuerlöschanlagen die Angaben in den Produktdatenblättern der Batterien zu geeigneten Löschmitteln

FAZIT

Lagern und Laden Sie Lithium-Ionen-Batterien in einem Sicherheitsschrank!

ION-LINE

CORE, PRO UND **ULTRA –** INDIVIDUELL UND SICHER

Für die sichere aktive und passive Lagerung von Lithium Batterien bietet die asecos ION-LINE drei verschiedene Sicherheitslevel:

CORE: Umfassender Brandschutz mit dem bewährten asecos Evakuierungs- und Alarmweiterleitungskonzept.
PRO: Erweiterter Schutz im Umgang mit Lithium-Ionen-Batterien durch verbesserte Überwachung.
ULTRA: Verbesserter Brandschutz, aktives Rauchgasmanagement und erweiterte Überwachung bieten auch in sensiblen Bereichen mit höchsten Anforderungen Sicherheit.

	EIGENSCHAFTEN\PRODUKT	ULTRA	PRO
PRÜFUNGEN UND ZERTIFIZIERUNGEN	*Feuerwiderstandsfähigkeit von Außen*	✓	✓
	Feuerwiderstandsfähigkeit von Innen	✓	✓
	Zertifizierter Realbrandversuch	✓	✓
	GS zertifiziert	✓**	
DETEKTION UND ALARMGEBUNG	*Branddetektion und Alarmweiterleitung*	✓	✓
	3-stufiges Überwachungssystem mit Rauchmelder und Temperatursensor	✓	✓
	Brandunterdrückung	✓*	✓*
	Alarmdifferenzierung	✓	✓*
EIGENSCHAFTEN UND BESONDERHEITEN	*Evakuierbar*	✓	✓
	Thermisch getrennte Lagerebenen	✓	✓
	Druckentlastungsöffnung im Kopfteil	✓	✓
	Rauchdicht	✓	

*optional

**GS-Zertifizierung beantragt

ab Seite 12

ab Seite 16

Egal für welches Sicherheits-Level Sie sich entscheiden, die wesentlichen Sicherheitsfeatures bieten alle Schränke:

- Brandschutz von innen nach außen und von außen nach innen über 90 Minuten
- Rauchdetektion
- Alarmweiterleitung

Bei den CORE und PRO Modellen haben Sie zusätzlich immer die Wahl:
Wollen Sie in dem Schrank Batterien ausschließlich **lagern** entscheiden Sie sich für die **STORE-Variante**. Sollen Batterien direkt im Schrank **aufgeladen (aktiv gelagert)** werden wählen Sie die **CHARGE-Variante**.

CORE	CHARGE LOCKER	CHARGE UB
✓	✓	✓
✓	✓	✓
✓	✓	✓
✓	✓	✓
✓	✓	
✓		
ab Seite 20	ab Seite 24	ab Seite 24

ION-LINE

UNSER asecos ION-LINE **SICHERHEITSKONZEPT**

Die Sicherheitsschränke der ION-LINE bieten Ihnen beim Lagern und Laden von Lithium-Ionen-Batterien die notwendige Sicherheit. Die Modelle CORE, PRO und ULTRA erkennen sofort, wenn im Schrank ein Brand entsteht. So können die Beschäftigten bei einem Alarm das Gebäude umgehend evakuieren.
Durch die Aufschaltung an eine dauerhaft besetzte Gebäudeleittechnik können Rettungskräfte:

- **schnell alarmiert werden und vor Ort sein.**
- **sofort weitere Maßnahmen einleiten, wie zum Beispiel durch Evakuierung Folgeschäden von Rauch oder Löschwasser minimieren.**

Für die sichere Evakuierung sind die ION-LINE-Schränke mit einem Transportsockel und einer schnelllösenden Stromversorgung ausgerüstet. Beim Entfernen des Schrankes vom Aufstellungsort, löst sich diese Steckverbindung selbstständig.

		WARNMELDUNG 1	ALARMSTUFE 1	ALARMSTUFE 2
EREIGNISSE		▪ Innenraumtemperatur >50 °C Mögliche Gründe: ▪ Temperaturstau durch Batterie-Ladevorgänge ▪ Ausfall der Lüftungsanlage	▪ Rauchmelder detektiert beginnende Rauchentwicklung Mögliche Gründe: ▪ Rauchmeldung ohne gleichzeitigen Temperaturanstieg	▪ Alarmstufe 1 wurde ausgelöst ▪ Innenraumtemperatur >70 °C Mögliche Gründe: ▪ Brandentstehung
SYSTEMREAKTIONEN	CORE		▪ Akustische Signalgebung mit mittlerem Tonintervall ▪ Der potentialfreie Schaltkontakt leitet einen Alarm weiter	
SYSTEMREAKTIONEN	PRO	▪ Die Warnleuchte (rote LED) wird aktiviert und leuchtet dauerhaft, die Funktionsanzeige (LED grün) erlischt ▪ Alarm löst mit langsamem Tonintervall aus ▪ Die Steckdosenleisten schalten sich aus ▪ Der potentialfreie Schaltkontakt leitet einen Alarm weiter	▪ Die Warnleuchte (rote LED) wird aktiviert und leuchtet dauerhaft, die Funktionsanzeige (LED grün) erlischt ▪ Alarm löst mit mittlerem Tonintervall aus ▪ Der potentialfreie Schaltkontakt leitet einen Alarm weiter Im Modell PRO CHARGE ▪ Abschaltung der technischen Entlüftung und Steckdosenleisten	▪ Die Warnleuchte (rote LED) schaltet von Dauerlicht auf Blinklicht ▪ Der Alarm schaltet auf einen schnellen Tonintervall ▪ Das Brandunterdrückungssystem löst aus Im Modell PRO CHARGE ▪ Abschaltung der technischen Entlüftung und Steckdosenleisten
SYSTEMREAKTIONEN	ULTRA	▪ Die Funktionsanzeige wechselt von grün zu gelb blinkend ▪ Alarm löst aus mit langsamem Tonintervall ▪ Der Lüfter erhöht für kurze Zeit seine Drehzahl ▪ Die Steckdosenleisten schalten sich aus ▪ Der potentialfreie Schaltkontakt leitet einen Alarm weiter	▪ Die Funktionsanzeige blinkt rot ▪ Alarm löst aus mit schnellem Tonintervall ▪ Die Lüftungsklappen schließen sich ▪ Der Lüfter und die Steckdosenleisten schalten sich aus ▪ Der potentialfreie Schaltkontakt leitet einen Alarm weiter	▪ Die Funktionsanzeige blinkt rot ▪ Alarm löst aus mit schnellem Tonintervall ▪ Die Lüftungsklappen schließen sich ▪ Der Lüfter und die Steckdosenleisten schalten sich aus ▪ Der potentialfreie Schaltkontakt leitet einen Alarm weiter ▪ Das optionale Brandunterdrückungssystem löst aus
NACHFOLGENDE MASSNAHMEN		▪ Sofortige Inaugenscheinnahme durch innerbetrieblich qualifiziertes Personal ▪ Bei Innentemperatur <50 °C, Rückkehr zu Normalbetrieb, die optische und akustische Signalgebung wird abgeschaltet	▪ Sofortige Inaugenscheinnahme durch Fachpersonal (z. B. Feuerwehr), um gegebenenfalls weitere Maßnahmen einzuleiten ▪ Wird vom Rauchmelder kein weiterer Rauch im Schrankinnenraum detektiert, kann das System durch kurze Trennung von der Netzspannung wieder in den Normalbetrieb gesetzt werden	Das komplette System kann danach nur durch autorisierte asecos Servicetechniker begutachtet und falls möglich bei asecos wieder in den Normalbetrieb gesetzt werden.

DIE **ALARMWEITERLEITUNG** ALS **KERNELEMENT**

Immer wenn der Schrank unbeaufsichtigt ist, vor allem nachts oder an Wochenenden, ist eine Alarmweiterleitung im Ernstfall unverzichtbar. Nur so kann der Schaden erkannt und essenzielle Gegenmaßnahmen eingeleitet werden.

Herstellerempfehlung & Serienausstattung:

POTENTIALFREIER SCHALTKONTAKT

Alle ION-LINE Schränke sind ab Werk mit einem potentialfreien Schaltkontakt zur bauseitigen Alarmweiterleitung ausgestattet. Der Anschluss dieses Kontaktes an eine dauerhaft besetzte Leitstelle (intern oder extern) ist als zuverlässigste Art der Alarmweiterleitung zu bevorzugen. Alternativ oder als Erweiterung können optionale Module bezogen werden.

Alarmweiterleitung – Diese Möglichkeiten haben Sie:

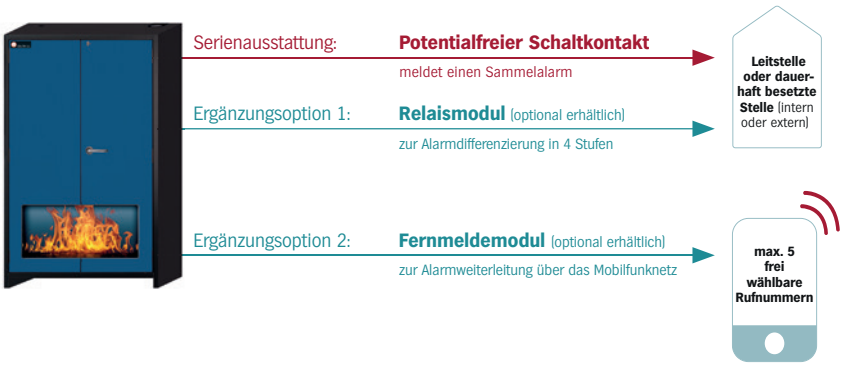

Ergänzungsoption 1:

RELAISMODUL

Mit der Wahl für diese Option entscheiden Sie sich für eine Alarmdifferenzierung statt einem Sammelalarm. Das Modul wird bei Bestellung werkseitig eingebaut oder kann durch die asecos Experten als Servicedienstleitung nachgerüstet werden. Es unterscheidet vier verschiedene Warn- und Alarmstufen:

- **Warnmeldung bei einer Temperatur über 50 °C im Schrankinnenraum**
- **Alarmstufe 1**
- **Alarmstufe 2**
- **Netzausfall**

Über potentialfreie Alarmkontakte werden diese an eine zentrale Leitstelle weitergegeben. Durch die eindeutige Differenzierung der Alarmzustände können Sie optimal abgestimmte Maßnahmen einleiten.

Geeignet ist das Relaismodul für die PRO-Modelle der ION-LINE.

Artikel-Nr. 38766

Ergänzungsoption 2:

FERNMELDEMODUL

Das Modul bietet die Möglichkeit zur Alarmweiterleitung des Sammelalarms über das Mobilfunknetz in Form von SMS/Anruf und ist somit besonders geeignet für Betriebe und Einrichtungen ohne zentrale Gebäudeleittechnik. Im Notfall wird die umgehende Alarmierung einer oder mehrerer definierter Personen ausgelöst. Das Modul ist einfach über einen Stecker kundenseitig anzubringen (auch zur Nachrüstung geeignet) und bietet folgende Funktionen:

- **Fünf frei programmierbare Rufnummern**
- **Frei konfigurierbare Nachrichtentexte**
- **Sammelalarm im Notfall oder bei Netzausfall**

Für die Inbetriebnahme des Moduls wird eine SIM-Karte benötigt, welche kundenseitig bereitzustellen ist. Wahlweise kann die im Lieferumfang enthaltene SIM-Karte eingesetzt werden, welche zuvor über ein Onlineportal freizuschalten ist.

Geeignet ist das Fernmeldemodul für alle Schränke der ION-LINE.

Artikel-Nr. 38765

ION-LINE ULTRA

Für den ION-LINE ULTRA wurden im Rahmen der beantragten GS-Zertifizierung für Sicherheitsschränke zur aktiven und passiven Lagerung von Lithium-Ionen-Akkus bereits Prüfungen erfolgreich abgeschlossen.

Die GS-Prüfgrundsätze dienen dazu, die besondere Leistungsfähigkeit von Produkten im gewählten Einsatzgebiet durch eine externe Prüfstelle nachzuweisen.

Bei Fragen hierzu, melden Sie sich gerne bei Ihrem Ansprechpartner!

ION-LINE ULTRA: In Deutschland geprüft – europaweit sicher.

ION-
LINE

ION-LINE | ION-ULTRA-90

Sicherheitsschränke zur uneingeschränkten passiven und aktiven Lagerung von Lithium-Ionen-Batterien in Arbeitsräumen
Premium Modelle für höchste Sicherheitsanforderungen – so profitieren Sie von den Vorteilen des ION-ULTRA-90:

1

Das sicherste aus allen Welten – Brandprüfungen mit dem Ursprung in der Gefahrstofflagerung, Vorgaben der Bauteilprüfung, Reale Brandprüfungen und Europäische Anforderungen

2

Der isolierte Fachboden – Geprüfte Propagationssicherheit auf jeder Lagerebene. Im Fall eines Akkubrandes wird der Brandausweitung auf weitere Batterien vorgebeugt.

3

Durch LED Anzeige und optische/akustische Alarme erkennen Sie schnell entstehende Brände, ohne die Schranktüren öffnen zu müssen.

4

Optional erhältliches Brandunterdrückungssystem, welches bei einem Brand im Schrankinneren automatisch auslöst.

5

Rauchmelder und zwei Temperatursensoren erkennen sogar Entstehungsbrände und können Alarme frühzeitig an die Gebäudeleittechnik weiterleiten.

6

Durch die eingebaute, temperaturgesteuerte Entlüftung verhindern Sie Wärmestaus beim Laden der Akkus.

7

Ist Ihr Arbeitsraum unbesetzt, leiten die serienmäßigen potentialfreien Schaltkontakte differenzierte Alarme umgehend an eine angeschlossene Leitstelle weiter. Optional mit Fernmeldemodul.

8

Die zusätzliche 3-Punkt-Verriegelung kombiniert eine komfortable Bedienung mit erfolgreich getesteter Sicherheit geschlossener Türen im Realbrand.

9

Freiheit in Alltag und Ernstfall – mit dem Transportsockel kann der Schrank innerbetrieblich transportiert oder im Brandfall evakuiert werden.

- **Feuerwiderstandsfähigkeit 90 Minuten** (Typ 90), typgeprüft nach DIN EN 14470-1

- **Feuerwiderstandsfähigkeit im Fall eines Thermal Runaway mittels Realbrandversuch**, nach VDMA 24994

- **Feuerwiderstandsfähigkeit 90 Minuten von innen nach außen**, nach DIN EN 1363-1

- **CE-konform**

- Verlängerte **Herstellergarantie von bis zu 10 Jahren** in Verbindung mit einem asecos-Servicevertrag

ION-LINE

ION-LINE | ION-ULTRA-90

Modell IO90.195.120.065.WDEL
Bestell-Nr. 40559-053-41102

Abbildung zeigt optionales Zubehör

Modell IO90.195.120.065.WDEL
Bestell-Nr. 40559-053-40921

Abbildung zeigt optionales Zubehör

Modell IO90.195.120.065.WDEL
Bestell-Nr. 40559-053-40878

Abbildung zeigt optionales Zubehör

Technische Daten		**IO90.195.120.065.WDAC**
Maße B x T x H außen	mm	1193 x 650 x 1953
Maße B x T x H innen	mm	1050 x 565 x 1643
Gewicht Leerschrank	kg	550
Maximale Belastung	kg	600
Einfahrbreite Transportsockel	mm	1120
Einfahrhöhe Transportsockel	mm	90
Gesamtleistung der Steckdosen		
Absicherung (1-phasig)	A	16
Leistung max. (1-phasig)	kW	3,68
Absicherung (3-phasig)	A	3 x 16
Leistung max. (3-phasig)	kW	11,04
Anzahl Steckdosenplätze je Leiste	Stück	8

Hauptmerkmale

- Batterien sicher lagern und laden
- Integriertes Warnsystem inkl. LED-Anzeige
- 3-Punktverriegelung
- Isolierte Fachböden

Die zusätzliche 3-Punkt-Verriegelung kombiniert eine komfortable Bedienung mit erfolgreich getesteter Sicherheit geschlossener Türen im Realbrand.

Modell	Korpusfarbe	Türfarbe	Bestell-Nr.
IO90.195.120.065.WDEL	Anthrazitgrau RAL 7016	Enzianblau RAL 5010	40559-047
	Anthrazitgrau RAL 7016	Anthrazitgrau RAL 7016	40559-053

Ausstattungspakete (nur in Verbindung mit Schrank bestellbar)	Material	Bestell-Nr.
3x isolierter Fachboden inkl. Steckdosenleisten, 1x Bodenauffangwanne (V=2,85L)	pulverbeschichtetes Stahlblech	40878
4x isolierter Fachboden inkl. Steckdosenleisten, 1x Bodenauffangwanne (V=2,85L)	pulverbeschichtetes Stahlblech	41102
5x isolierter Fachboden inkl. Steckdosenleisten, 1x Bodenauffangwanne (V=2,85L)	pulverbeschichtetes Stahlblech	41106
6x isolierter Fachboden inkl. Steckdosenleisten, 1x Bodenauffangwanne (V=2,85L)	pulverbeschichtetes Stahlblech	40921

Zubehör		Bestell-Nr.
Netzanschlusskabel 400 V (nur mit Schrank bestellbar)	3-phasig, weitere Eigenschaften siehe technische Datentabelle	38038
Brandunterdrückung mit Schutzbügel		40941

03
ULTRA
90
90
hell
Geb

ION-LINE | ION-PRO-90

Sicherheitsschränke zur uneingeschränkten passiven und aktiven Lagerung von Lithium-Ionen-Batterien in Arbeitsräumen
Schrankmodelle für erweiterte Sicherheitsanforderungen – so profitieren Sie von den Vorteilen der ION-LINE PRO:

1

Gefahren sicher erkannt – Durch LED-Anzeige und optische/akustische Alarme erkennen Sie schnell entstehende Brände, ohne die Schranktüren öffnen zu müssen.

2

Der isolierte Fachboden – Geprüfte Propagationssicherheit auf jeder Lagerebene. Im Fall eines Akkubrandes wird der Brandausweitung auf weitere Batterien vorgebeugt.

3

Rauchmelder und Temperatursensor erkennen sogar Entstehungsbrände und können Alarme frühzeitig an die Gebäudeleittechnik weiterleiten.

4

Optional erhältliches Brandunterdrückungssystem, welches bei einem Brand im Schrankinneren automatisch auslöst.

5

Durch den aufgesetzten Entlüftungsaufsatz verhindern Sie Wärmestaus beim Laden der Akkus.

6

Bequemes Ein- und Auslagern – öffnen Sie zwei Schranktüren gleichzeitig mit nur einer Hand.

7

Ihre Akkus laden Sie sicher – dank hochwertiger Schutzkontakt-Steckdosen im brandgeschützten Schrankinnenraum.

8

Die zusätzliche 3-Punkt-Verriegelung kombiniert eine komfortable Bedienung mit erfolgreich getesteter Sicherheit geschlossener Türen im Realbrand.

9

Freiheit in Alltag und Ernstfall – mit dem Transportsockel kann der Schrank innerbetrieblich transportiert oder im Brandfall evakuiert werden.

- **Feuerwiderstandsfähigkeit 90 Minuten** (Typ 90), typgeprüft nach DIN EN 14470-1

- **Feuerwiderstandsfähigkeit im Fall eines Thermal Runaway mittels Realbrandversuch**, nach VDMA 24994

- **Feuerwiderstandsfähigkeit 90 Minuten von innen nach außen**, nach DIN EN 1363-1

- **CE-konform**

- Verlängerte **Herstellergarantie von bis zu 10 Jahren** in Verbindung mit einem asecos-Servicevertrag

- **Mieten statt kaufen?** Viele Modelle der ION-LINE im Mietkonzept erhältlich.

ION-LINE

ION-LINE | ION-PRO-90

Modell IO90.195.120.PC.WDC
Bestell-Nr. 41269-047-41393

Abbildung zeigt optionales Zubehör

Modell IO90.195.120.PC.WDC
Bestell-Nr. 41269-047-41392

Abbildung zeigt optionales Zubehör

Technische Daten		**IO90.195.120.PC.WDC**
Maße B x T x H außen	mm	1193 x 615 x 2224
Maße B x T x H innen	mm	1050 x 522 x 1647
Gewicht Leerschrank	kg	424
Maximale Belastung	kg	600
Einfahrbreite Transportsockel	mm	1120
Einfahrhöhe Transportsockel	mm	90
Gesamtleistung der Steckdosen		
Absicherung (1-phasig)	A	16
Leistung max. (1-phasig)	kW	3,68
Absicherung (3-phasig)	A	3 x 16
Leistung max. (3-phasig)	kW	11,04
Anzahl Steckdosenplätze je Leiste	Stück	8

Hauptmerkmale

- Batterien sicher lagern und laden
- Entlüftungsaufsatz und LED-Anzeige inklusive
- 3-Punktverriegelung
- Isolierte Fachböden

PRO-Modell – ausgestattet mit **LED-Funktions-anzeige** zur einfacheren Erkennung von Notfällen und optionalem **Brandunterdrückungssystem**.

Modell	Korpusfarbe	Türfarbe	Bestell-Nr.
IO90.195.120.PC.WDC	Anthrazitgrau RAL 7016	Enzianblau RAL 5010	41269-047

Ausstattungspakete (nur in Verbindung mit Schrank bestellbar)	Material	Bestell-Nr.
3x isolierter Fachboden inkl. Steckdosenleisten, 1x Bodenauffangwanne (V=2,6L)	pulverbeschichtetes Stahlblech	41391
4x isolierter Fachboden inkl. Steckdosenleisten, 1x Bodenauffangwanne (V=2,6L)	pulverbeschichtetes Stahlblech	41392
5x isolierter Fachboden inkl. Steckdosenleisten, 1x Bodenauffangwanne (V=2,6L)	pulverbeschichtetes Stahlblech	41393
6x isolierter Fachboden inkl. Steckdosenleisten, 1x Bodenauffangwanne (V=2,6L)	pulverbeschichtetes Stahlblech	41394

Zubehör		Bestell-Nr.
Fernmeldemodul	Alarmweiterleitung per Nachricht an ein Mobiltelefon Ihrer Wahl, mit Stecker Typ C CEE 7/16	38765
Netzanschlusskabel 400 V (nur mit Schrank bestellbar)	3-phasig, weitere Eigenschaften siehe technische Datentabelle	38038
Relaismodul	Potentialfreie Weiterleitung von 4 verschiedenen Alarmzuständen	38766
Brandunterdrückung		42212

Serviceleistung	Bestell-Nr.
SERVICE BASIC	DL500085
SERVICE PREMIUM	DL500095

Modell IO90.195.120.PS.WDC
Bestell-Nr. 41429-047-41388

Abbildung zeigt optionales Zubehör

Modell IO90.195.120.PS.WDC
Bestell-Nr. 41429-047-41388

Abbildung zeigt optionales Zubehör

Technische Daten		IO90.195.120.PS.WDC
Maße B x T x H außen	mm	1193 x 615 x 1953
Maße B x T x H innen	mm	1050 x 522 x 1647
Gewicht Leerschrank	kg	424
Maximale Belastung	kg	600
Einfahrbreite Transportsockel	mm	1120
Einfahrhöhe Transportsockel	mm	90

Hauptmerkmale

- Batterien sicher lagern
- LED-Anzeige inklusive
- 3-Punktverriegelung
- Isolierte Fachböden

Sicherheitstechnische Anlagen **müssen gemäß ArbStättV § 4 (3)** in regelmäßigen Abständen durch eine **befähigte Person** sachgerecht **gewartet** und auf ihre Funktionsfähigkeit **geprüft** werden.

Für den Erhalt der vollen Funktionsfähigkeit Ihrer ION-LINE-Sicherheitsschränke buchen Sie deshalb direkt den **passenden Service durch asecos** hinzu.

Modell	Korpusfarbe	Türfarbe	Bestell-Nr.
IO90.195.120.PS.WDC	Anthrazitgrau RAL 7016	Enzianblau RAL 5010	41429-047

Ausstattungspakete (nur in Verbindung mit Schrank bestellbar)	Material	Bestell-Nr.
3x isolierter Fachboden, 1x Bodenauffangwanne (V=2.6L)	pulverbeschichtetes Stahlblech RAL 7035	41386
4x isolierter Fachboden, 1x Bodenauffangwanne (V=2.6L)	pulverbeschichtetes Stahlblech RAL 7035	41387
5x isolierter Fachboden, 1x Bodenauffangwanne (V=2.6L)	pulverbeschichtetes Stahlblech RAL 7035	41388
6x isolierter Fachboden, 1x Bodenauffangwanne (V=2.6L)	pulverbeschichtetes Stahlblech RAL 7035	41389

Zubehör		Bestell-Nr.
Fernmeldemodul	Alarmweiterleitung per Nachricht an ein Mobiltelefon Ihrer Wahl, mit Stecker Typ C CEE 7/16	38765
Relaismodul	Potentialfreie Weiterleitung von 4 verschiedenen Alarmzuständen	38766
Brandunterdrückung		42212

Serviceleistung	Bestell-Nr.
SERVICE BASIC	DL500084
SERVICE PREMIUM	DL500094

ION-LINE | ION-CORE-90

Sicherheitsschränke zur uneingeschränkten passiven und aktiven Lagerung von Lithium-Ionen-Batterien in Arbeitsräumen
Schrank-Modelle für umfassende Sicherheitsanforderungen – so profitieren Sie von den Vorteilen des ION-CORE-90:

1

Sicheres Lagern von Akkus im brandgeschützten Schrankinnenraum.

2

Der isolierte Fachboden – Geprüfte Propagationssicherheit auf jeder Lagerebene. Im Fall eines Akkubrandes wird der Brandausweitung auf weitere Batterien vorgebeugt.

3

Bequemes Ein- und Auslagern – öffnen Sie zwei Schranktüren gleichzeitig mit nur einer Hand.

4

Rauchmelder erkennt sogar Entstehungsbrände und kann Alarme frühzeitig an die Gebäudeleittechnik weiterleiten.

5

Ist Ihr Arbeitsraum unbesetzt, leitet der serienmäßige potentialfreie Schaltkontakt Alarme umgehend an eine angeschlossene Leitstelle weiter. Optional mit Fernmeldemodul.

6

Ihre Akkus laden Sie sicher – dank hochwertiger Schutzkontakt-Steckdosen im brandgeschützten Schrankinnenraum.

7

Sie verschließen mit der 2-Punktverriegelung die Schranktüren dauerhaft und sicher.

8

Freiheit in Alltag und Ernstfall – mit dem Transportsockel kann der Schrank innerbetrieblich transportiert oder im Brandfall evakuiert werden.

- **Feuerwiderstandsfähigkeit 90 Minuten** (Typ 90), typgeprüft nach DIN EN 14470-1

- **Feuerwiderstandsfähigkeit 90 Minuten von innen nach außen**, nach DIN EN 1363-1

- **CE-konform**

- Verlängerte **Herstellergarantie von bis zu 10 Jahren** in Verbindung mit einem asecos-Servicevertrag

- **Mieten statt kaufen?** Viele Modelle der ION-LINE im Mietkonzept erhältlich.

ION-LINE | ION-CORE-90

Modell IO90.195.060.CC.WDC
Bestell-Nr. 41302-047-41366

Modell IO90.195.060.CC.WDC
Bestell-Nr. 41302-047-41373

Technische Daten		**IO90.195.060.CC.WDC**
Maße B x T x H außen	mm	599 x 615 x 1953
Maße B x T x H innen	mm	450 x 522 x 1647
Gewicht Leerschrank	kg	265
Maximale Belastung	kg	600
Einfahrbreite Transportsockel	mm	526
Einfahrhöhe Transportsockel	mm	90
Gesamtleistung der Steckdosen		
Absicherung (1-phasig)	A	16
Leistung max. (1-phasig)	kW	3,68
Absicherung (2-phasig)	A	2 x 16
Leistung max. (2-phasig)	kW	7,36
Anzahl Steckdosenplätze je Leiste	Stück	8 *

* Pro Lagerebene stehen mindestens 3 Steckdosen zur Verfügung.
Jedes Schließfach bietet Zugriff auf mindestens 1 Steckdose.

Hauptmerkmale

- Batterien sicher lagern und laden
- Rauchmelder zur Branderkennung
- 2-Punktverriegelung
- Isolierte Fachböden

SCHLIEßFACHSYSTEM

ermöglicht eine getrennte und vor Fremdeingriff geschützte Aufbewahrung und das Laden von Akkus.

Modell	Korpusfarbe	Türfarbe	Bestell-Nr.
IO90.195.060.CC.WDC	Anthrazitgrau RAL 7016	Enzianblau RAL 5010	41302-047

Ausstattungspakete (nur in Verbindung mit Schrank bestellbar)	Material	Bestell-Nr.
4x isolierter Fachboden inkl. Steckdosenleisten, 1x Bodenauffangwanne (V=1,0L)	pulverbeschichtetes Stahlblech	41366
7x Metallschließfach mit isoliertem Fachboden, inkl Steckdosenleiste, 1x Bodenauffangwanne (V=1,0L)	pulverbeschichtetes Stahlblech	41373

Zubehör		Bestell-Nr.
Netzanschlusskabel 400 V (nur mit Schrank bestellbar)	3-phasig, weitere Eigenschaften siehe technische Datentabelle	38038
Fernmeldemodul	Alarmweiterleitung per Nachricht an ein Mobiltelefon Ihrer Wahl, mit Stecker Typ C CEE 7/16	38765

Serviceleistung	Bestell-Nr.
SERVICE BASIC	DL500088
SERVICE PREMIUM	DL500096

Modell IO90.195.120.CS.WDC
Bestell-Nr. 41426-047-41387

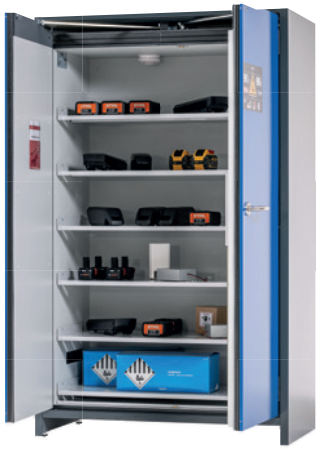

Modell IO90.195.120.CS.WDC
Bestell-Nr. 41426-047-41389

Modell IO90.195.060.CS.WDC
Bestell-Nr. 41419-047-41363

Technische Daten		IO90.195.120.CS.WDC	IO90.195.060.CS.WDC
Maße B x T x H außen	mm	1193 x 615 x 1953	599 x 615 x 1953
Maße B x T x H innen	mm	1050 x 522 x 1647	450 x 522 x 1647
Gewicht Leerschrank	kg	424	265
Maximale Belastung	kg	600	600
Einfahrbreite Transportsockel	mm	1120	526
Einfahrhöhe Transportsockel	mm	90	90

Hauptmerkmale

- Batterien sicher lagern
- Rauchmelder zur Branderkennung
- 2-Punktverriegelung
- Isolierte Fachböden

Modell	Korpusfarbe	Türfarbe	Bestell-Nr.
IO90.195.120.CS.WDC	Anthrazitgrau RAL 7016	Enzianblau RAL 5010	41426-047
IO90.195.060.CS.WDC	Anthrazitgrau RAL 7016	Enzianblau RAL 5010	41419-047

Ausstattungspakete (nur in Verbindung mit Schrank bestellbar)	Material	Bestell-Nr.
IO90.195.120.CS.WDC		
3x isolierter Fachboden, 1x Bodenauffangwanne (V=2.6L)	pulverbeschichtetes Stahlblech RAL 7035	41386
4x isolierter Fachboden, 1x Bodenauffangwanne (V=2.6L)	pulverbeschichtetes Stahlblech RAL 7035	41387
5x isolierter Fachboden, 1x Bodenauffangwanne (V=2.6L)	pulverbeschichtetes Stahlblech RAL 7035	41388
6x isolierter Fachboden, 1x Bodenauffangwanne (V=2.6L)	pulverbeschichtetes Stahlblech RAL 7035	41389
IO90.195.060.CS.WDC		
3x isolierter Fachboden, 1x Bodenauffangwanne (V=1.0L)	pulverbeschichtetes Stahlblech RAL 7035	41362
4x isolierter Fachboden, 1x Bodenauffangwanne (V=1.0L)	pulverbeschichtetes Stahlblech RAL 7035	41363
5x isolierter Fachboden, 1x Bodenauffangwanne (V=1.0L)	pulverbeschichtetes Stahlblech RAL 7035	41364
6x isolierter Fachboden, 1x Bodenauffangwanne (V=1.0L)	pulverbeschichtetes Stahlblech RAL 7035	41365

Zubehör		Schrankbreite	Bestell-Nr.
Isolierter Fachboden		1200	42201
Isolierter Fachboden		600	42202
Fernmeldemodul	Alarmweiterleitung per Nachricht an ein Mobiltelefon Ihrer Wahl, mit Stecker Typ C CEE 7/16		38765

Serviceleistung	Bestell-Nr.
SERVICE BASIC	DL500083
SERVICE PREMIUM	DL500093

ION-LINE | ION-CHARGE-90

Sicherheitsschränke zur uneingeschränkten passiven und aktiven Lagerung von Lithium-Ionen-Batterien in Arbeitsräumen
Schrank-Modelle für kundenspezifische Sicherheitsanforderungen – so profitieren Sie von den Vorteilen des ION-CHARGE-90:

1

Ihre Akkus laden Sie sicher – dank hochwertiger Schutzkontakt-Steckdosen im brandgeschützten Schrankinnenraum.

2

Rauchmelder erkennt sogar Entstehungsbrände und kann Alarme frühzeitig an die Gebäudeleittechnik weiterleiten.

3

Ist Ihr Arbeitsraum unbesetzt, leitet der serienmäßige potentialfreie Schaltkontakt Alarme umgehend an eine angeschlossene Leitstelle weiter. Optional mit Fernmeldemodul.

4

Der Unterbauschrank lässt sich dank einer Höhe von 78 cm flexibel unter Arbeitsflächen integrieren.

5

Brandgeschützte Schließfächer verringern die Ausbreitung von Bränden im Schrankinneren. Im Brandfall können Sie die Schließfächer einzeln evakuieren.

6

Schützen Sie sich vor unbefugtem Zugriff und Diebstahl durch die abschließbare Schublade.

7

Der Temperatursensor erkennt Brände in jedem Schließfach. Alarme können so umgehend per LED und akustische/optische Alarme angezeigt und weitergeleitet werden.

8

Der integrierte Transportsockel und die optionalen Rollen ermöglichen einen einfachen Transport und im Schadensfall eine sofortige Evakuierung an eine ungefährdete Stelle im Freien.

- **Feuerwiderstandsfähigkeit 90 Minuten** (Typ 90), typgeprüft nach DIN EN 14470-1

- **Feuerwiderstandsfähigkeit 90 Minuten von innen nach außen**, nach DIN EN 1363-1

- **CE-konform**

- **Hervorragende Produkte mit besonderer Herstellergarantie**
- Verlängerte **Herstellergarantie von bis zu 10 Jahren** in Verbindung mit einem asecos-Servicevertrag

- **Mieten statt kaufen?** Viele Modelle der ION-LINE im Mietkonzept erhältlich.

ION-LINE | ION-CHARGE-90

Modell IO90.078.059.057.U9.S
Bestell-Nr. 39354-247-39368

Bild zeigt optional erhältliche Rollen

Modell IO90.078.059.057.U9.S
Bestell-Nr. 39354-247-39368

Technische Daten		**IO90.078.059.057.U9.S**
Maße B x T x H außen	mm	593 x 574 x 780
Maße B x T x H innen	mm	470 x 452 x 582
Gewicht Leerschrank	kg	130
Maximale Belastung	kg	300
Einfahrbreite Transportsockel	mm	526
Einfahrhöhe Transportsockel	mm	90
Gesamtleistung der Steckdosen		
Absicherung	A	16
Leistung max.	kW	3,68
Anzahl Steckdosenplätze je Leiste	Stück	4 *

* Pro Auszugsebene stehen 4 Steckdosen zur Verfügung.

Hauptmerkmale

- Batterien sicher lagern und laden
- Perfekt für die Aufstellung unter Arbeitsflächen
- Optional erhältlich mit Rollenset für den Transportsockel

MOBIL

Optional erhältliche Rollen mit integriertem Feststeller, einfaches Verschieben des Schrankes

Modell	Korpusfarbe	Türfarbe	Bestell-Nr.
IO90.078.059.057U9.S	Anthrazitgrau RAL 7016	Enzianblau RAL 5010	39354-247

Ausstattungspakete (nur in Verbindung mit Schrank bestellbar)	Material	Bestell-Nr.
1x Schubladenwanne (T=50 kg) inkl. Steckdosenleiste 1x 2. Auszugsebene (T=25 kg) inkl. Steckdosenleiste	pulverbeschichtetes Stahlblech	39368

Zubehör		Bestell-Nr.
Rollensatz für Sockel	nur in Verbindung mit Schrank bestellbar	39374
Fernmeldemodul	Alarmweiterleitung per Nachricht an ein Mobiltelefon Ihrer Wahl, mit Stecker Typ C CEE 7/16	38765

Serviceleistung	Bestell-Nr.
SERVICE BASIC	DL500088
SERVICE PREMIUM	DL500096

Modell IO90.195.060.L8.WDC
Bestell-Nr. 39409-047-39413

Technische Daten		**IO90.195.060.L8.WDC**
Maße B x T x H außen	mm	599 x 615 x 1953
Maße B x T x H innen	mm	450 x 522 x 1647
Gewicht Leerschrank	kg	265
Maximale Belastung	kg	600
Einfahrbreite Transportsockel	mm	526
Einfahrhöhe Transportsockel	mm	90
Gesamtleistung der Steckdosen		
Absicherung (1-phasig)	A	16
Leistung max. (1-phasig)	kW	3,68
Anzahl Steckdosenplätze je Leiste	Stück	2 *

* Jedes Schließfach bietet Zugriff auf 2 Steckdosen.

Hauptmerkmale

- Batterien sicher lagern und laden
- Brandgeschützte Schließfächer
- Temperatursensor zur Branderkennung

ION-LINE

BRANDGESCHÜTZTE SCHLIEßFÄCHER

verhindern durch einzelne Entnahme die Brandausweitung im gesamten Schrankinnenraum und schützen eingelagerte Akkus vor einem Flammenübergriff.

Modell	Korpusfarbe	Türfarbe	Bestell-Nr.
IO90.195.060.L8.WDC	Anthrazitgrau RAL 7016	Enzianblau RAL 5010	39409-047

Ausstattungspakete (nur in Verbindung mit Schrank bestellbar)	Material	Bestell-Nr.
5x brandgeschütztes Schließfach inkl. Steckdosenleiste 1x Bodenauffangwanne (V=2,0L)	pulverbeschichtetes Stahlblech	39413

Zubehör		Bestell-Nr.
Fernmeldemodul	Alarmweiterleitung per Nachricht an ein Mobiltelefon Ihrer Wahl, mit Stecker Typ C CEE 7/16	38765

Serviceleistung	Bestell-Nr.
SERVICE BASIC	DL500085
SERVICE PREMIUM	DL500095

Einstellhöhen

IO90.195.120.065.WDEL

Fachböden/Stück			**6**	**5**	**4**	**3**
Abstand	❻	(mm)	250			
Abstand	❺	(mm)	245	300		
Abstand	❹	(mm)	245	295	380	
Abstand	❸	(mm)	245	295	375	515
Abstand	❷	(mm)	245	295	375	510
Abstand	❶	(mm)	245	295	375	510

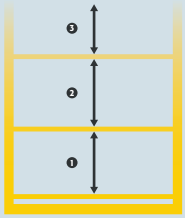

IO90.195.120.XX.WDC

Fachböden/Stück			**6**	**5**	**4**	**3**
Abstand	❻	(mm)	240			
Abstand	❺	(mm)	235	305		
Abstand	❹	(mm)	235	300	435	
Abstand	❸	(mm)	235	300	360	500
Abstand	❷	(mm)	235	300	360	520
Abstand	❶	(mm)	235	300	360	520

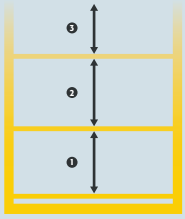

IO90.195.60.XX.WDC

Fachböden/Stück			**6**	**5**	**4**	**3**
Abstand	❻	(mm)	240			
Abstand	❺	(mm)	235	305		
Abstand	❹	(mm)	235	300	435	
Abstand	❸	(mm)	235	300	360	500
Abstand	❷	(mm)	235	300	360	520
Abstand	❶	(mm)	235	300	360	520

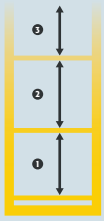

Bitte beachten: Angaben sind ungefähre Werte und lagen bei Drucklegung noch nicht final vor. Fragen sie uns an!

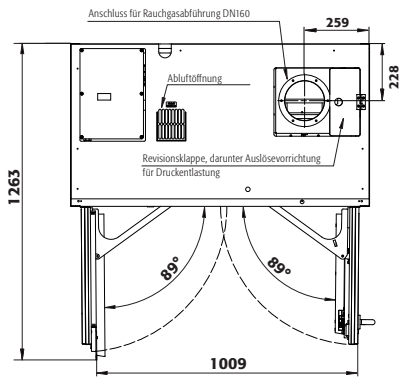

IO90.195.120.065.WDEL

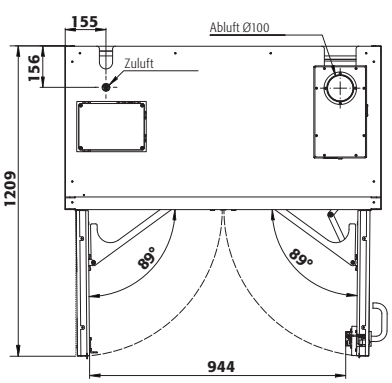

IO90.195.120.PC.WDC

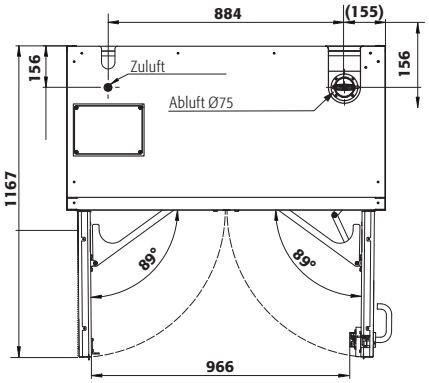

IO90.195.120.PS.WDC

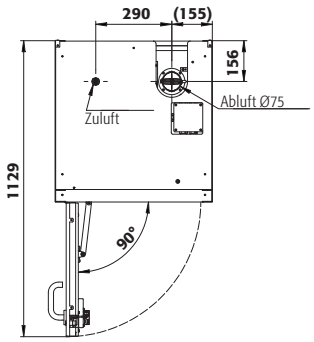

IO90.195.060.CC.WDC
IO90.195.060.CS.WDC

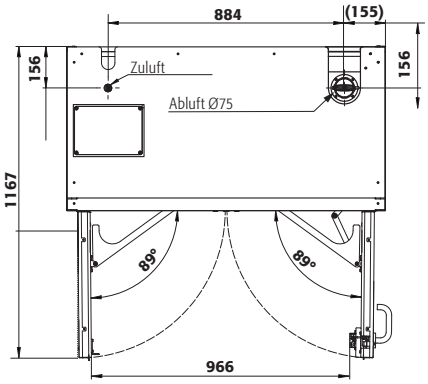

IO90.195.120.CS.WDC

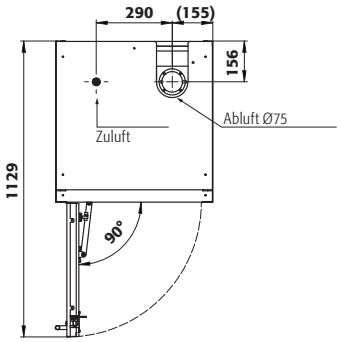

IO90.195.060.L8.WDC

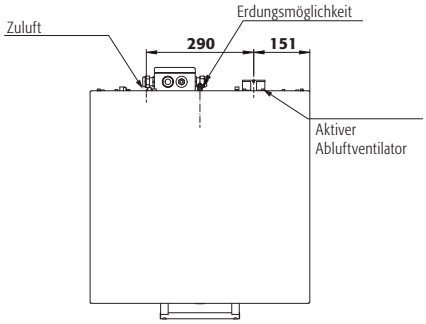

IO90.078.059.057.U9.S

GEHEN SIE BEIM **THEMA SICHERHEIT** **KEINE KOMPROMISSE** EIN!

Machen Sie sich stark – Sicherheit für Beschäftigte, Arbeitsmittel und Gebäude
Lassen Sie Ihre sicherheitstechnischen Anlagen wie z.B. Sicherheitsschränke regelmäßig, sachgerecht und vorschriftsgemäß durch die asecos-Experten warten. So sorgen Sie für mehr Sicherheit in Ihren Arbeitsräumen oder Ihrer Werkstatt. Pflegen und erhalten Sie Ihre sicherheitstechnischen Anlagen nicht, unsachgemäß oder ungenügend, verlieren Sie im Schadensfall als Betreiber möglicherweise Ihren Versicherungsschutz. Damit verbunden sind häufig Kosten, z. B. durch Betriebsstillstand oder -schließung.
Setzen Sie daher auf Sicherheit. Mehr Sicherheit für Ihre Kollegschaft oder Beschäftigten, Ihre Gebäude und alles, was sich darin befindet. Unsere Sicherheitsschränke der ION-LINE zählen als brandschutztechnische und somit sicherheitstechnische Anlagen. Diese sind laut ArbStättV § 4 (3) in regelmäßigen Abständen durch eine befähigte Person sachgerecht zu warten und auf ihre Funktionsfähigkeit zu prüfen. Wir unterstützen Sie dabei!
Profitieren Sie von unserem **asecos Original-Service**, um die volle Funktionsfähigkeit Ihrer Sicherheitsschränke und Ihren Versicherungsschutz zu erhalten. Unsere Servicetechniker sind befähigte Personen im Sinne der TRBS 1203 und bieten Ihnen rechtliche Sicherheit. Kontaktieren Sie uns jetzt!

UNSERE TARIFE – AUF IHRE INDIVIDUELLEN BEDÜRFNISSE ABGESTIMMT:

Tarifleistungen

B BASIC

1 Jahr Gewährleistung für die erbrachten Dienstleistungen

Die regelmäßige Prüfung nach EG-Richtlinien 89/391/EWG (ChemG/ArbSchG/BetrSichV/ArbStättV) umfasst:

Inspektion gemäß DIN 31051
- Sichtkontrolle inkl. lüftungstechnischer Prüfung
- Fehleranalyse

Rechtssicherheitsinspektion
- gesetzliche Kennzeichnung, Überprüfung der Dokumentation, Aufstellbedingungen

Sofortige Wartung gemäß DIN 31051
- Maßnahmen zur Verzögerung von Verschleiß
- Funktionsprüfung
- Rückmeldung der Wartungsarbeiten

Sofortige Instandsetzung gemäß DIN 31051
- Verschleißteile bis 5,- € pro geprüftem ION-Sicherheitsschrank inklusive
- Sofortige Reparatur in 98% der Fälle bei Herstellungsprodukten.

Eintrag ins asecos Serviceheft / Prüfplakette / Prüfprotokoll

P PREMIUM

10 Jahre Herstellergarantie/ Reparaturkosten inklusive**

Die regelmäßige Prüfung nach EG-Richtlinien 89/391/EWG (ChemG/ArbSchG/BetrSichV/ArbStättV) umfasst:

Inspektion gemäß DIN 31051
- Sichtkontrolle inkl. lüftungstechnischer Prüfung
- Fehleranalyse

Rechtssicherheitsinspektion
- gesetzliche Kennzeichnung, Überprüfung der Dokumentation, Aufstellbedingungen

Sofortige Wartung gemäß DIN 31051
- Maßnahmen zur Verzögerung von Verschleiß
- Funktionsprüfung
- Rückmeldung der Wartungsarbeiten

Sofortige Instandsetzung gemäß DIN 31051
- Verschleißteile inklusive (ausgeschlossen Brandunterdrückungsanlage)
- Arbeitszeit inklusive

Eintrag ins asecos Serviceheft / Prüfplakette / Prüfprotokoll

SICHERHEIT ZUR MIETE? KEIN PROBLEM!

Entscheiden Sie sich für das 360°-Mietkonzept – asecos kümmert sich um den Rest.
Wählen Sie einfach Ihr favorisiertes Miet-Modell. Ihr 360° Mietvertrag ist ein Rundum-Sorglos-Paket inklusive aller notwendigen sicherheitstechnischen Prüfungen und Reparaturen. Ändert sich Ihr Bedarf, können Sie Ihren Vertrag nach der Mindestmietzeit von 4 Jahren jederzeit kündigen.

ALLES INKLUSIV – DIE LEISTUNGEN DER ASECOS 360° MIETE

- ✓ Jährliche sicherheitstechnische Überprüfung der Mietschränke
- ✓ Alle Anfahrtskosten für notwendige Serviceeinsätze
- ✓ Garantie während der gesamten Mietdauer
- ✓ Alle Reparaturkosten inklusive
- ✓ Abholung des Sicherheitsschrankes nach Ablauf des Mietzeitraums

360° Miete

IHRE VORTEILE

- Keine Finanzierungskosten
- Kein Verschleißrisiko
- Keine Kapitalbindung durch Kauf
- Günstige Monatsraten
- Automatische Terminvereinbarung zur sicherheitstechnischen Überprüfung
- Bevorzugte Behandlung bei der Vergabe von Serviceterminen

Für Ihr individuelles Mietangebot wenden Sie sich an uns über *06051 9220-0* oder *info@asecos.com.*

Dieses Angebot gilt nur für Deutschland.

www.asecos.com

IMPRESSUM

Maße, Gewichte und Abbildungen
Maß- und Gewichtsangaben sind ca. Werte.
Abbildungen können Sonderausstattungen enthalten.
Produkte werden ohne Dekorationsmaterial geliefert.

Frachtführer und Bereitstellung
Zur Anlieferung der Artikel wählen wir je nach Produkteigenschaft unterschiedliche Frachtführer, z. B. Paketdienst, Stückgut- oder Spezialspedition. Unter Berücksichtigung von Größe und Gewicht wählen wir jeweils die für Sie günstigste Versandart. Für die Anlieferung mit Spedition muss eine ungehinderte Zufahrt mit einem 20-Tonnen LKW möglich sein.

Leistungsumfang Lieferung frei Verwendestelle (LFV)
- Lieferung inklusive Verpackungsmaterial
- beinhaltet die Aufstellung am gewünschten Ort im Gebäude (Einbringbarkeit muss im Vorfeld anhand eines vom Kunden auszufüllenden Transportfragebogens geklärt werden)
- Ausrichtung des Schrankes
- Anlieferung wird avisiert
- ohne Einsatz von Kran oder Ähnlichem
- max. Verbringungszeit 1/2 Stunde
- Mitnahme des Verpackungsmaterials

Ergänzend verweisen wir auf die Allgemeinen Geschäftsbedingungen der asecos GmbH unter www.asecos.com sowie auf die Verkaufsbedingungen Ihres jeweiligen Verkäufers/Handelspartners.

asecos GmbH

Sicherheit und Umweltschutz
Weiherfeldsiedlung 16–18
DE-63584 Gründau

+49 6051 92200
F +49 6051 922010
@ info@asecos.com

Asecos BV

Veiligheid en milieubescherming
Christiaan Huijgensweg 4
NL-2408 AJ Alphen a/d Rijn

+31 172 506476
F +31 172 506541
@ info@asecos.nl

asecos SARL

Sécurité et protection de l'environnement
7 rue du Pré Chaudron
FR-57070 Metz

+33 3 87 78 62 80
@ info@asecos.fr

asecos S.L.

Seguridad y Protección del
Medio Ambiente
C/ Calderí, s/n – Ed. CIM Vallés, planta 7,
oficinas 75-77
ES-08130 – Santa Perpètua de Mogoda
Barcelona

+34 935 745911
F +34 935 745912
@ info@asecos.es

asecos Ltd.

Safety and Environmental Protection
Profile House
Stores Road
Derby, Derbyshire
DE21 4BD

+44 1332 415933
@ info@asecos.co.uk

asecos

Safety and Environmental Protection Inc.
c/o Schumann Burghart LLP
1500 Broadway, Suite 1902
NYC 10036, New York, USA

+1 (917) 362 5014
F +49 6051 922010
@ info@asecos.com

asecos Schweiz AG

Sicherheit und Umweltschutz
Gewerbe Brunnmatt 5
CH-6264 Pfaffnau

+41 62 754 04 57
F +41 62 754 04 58
@ info@asecos.ch

asecos AB

Säkerhet och miljöskydd
Typsnittsgatan 4
SE-75454 Uppsala

+46 18 34 95 55
@ info@asecos.se

***For all other countries** please contact asecos Headquarters in Germany.*

Für eventuelle Druckfehler, Produktänderungen durch technische Weiterentwicklung und Modellwechsel wird keine Haftung übernommen.

© asecos GmbH 03/2025